T18R

3~50Hz 400/230V TN-S
Ochrona: samoczynne wyłączenie zasilania

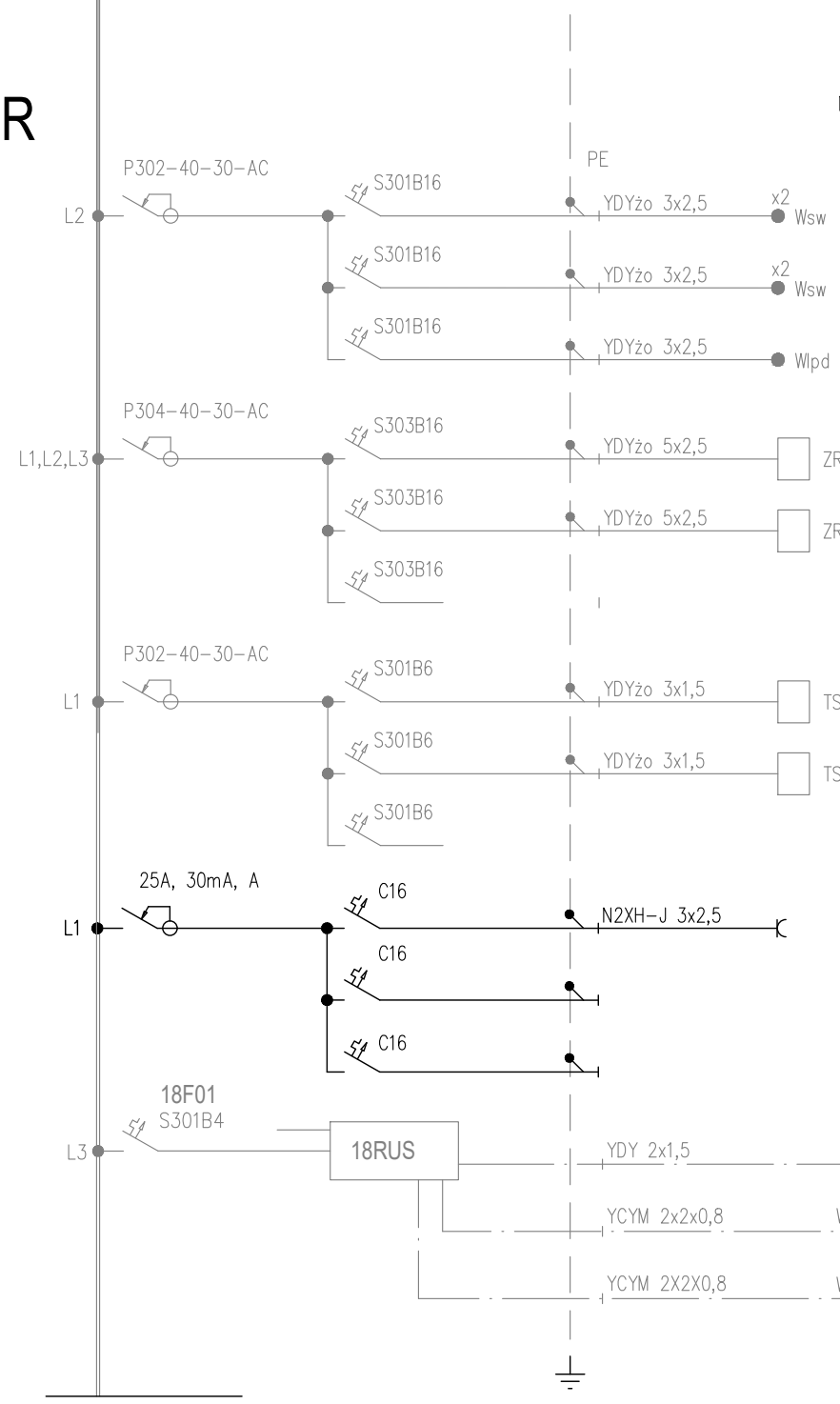

Nr obwodu	Pi [kW]	Rodzaj odbioru	Pom. nr
30	0,1	WYPUST DLA PODŁĄCZENIA EKSPANDERA (INST. SWN)	0.2, 0.4
31	0,1	WYPUST DLA PODŁĄCZENIA EKSPANDERA (INST. SWN)	0.25, 0.14
32	0,2	WYPUST DLA PODŁĄCZENIA LPD0.3	0.22
33	3,0	ZESTAW REMONTOWY	ELEWACJA NA ZEWNĄTRZ
34	3,0	ZESTAW REMONTOWY	ELEWACJA NA ZEWNĄTRZ
35		GNIAZDA OGÓLNE	
36	0,2	TABLICA STEROWNICZA	0.12 – SZATNIA
37	0,2	TABLICA STEROWNICZA	0.2 – HALL KASOWY
38		REZERWA	
39	**2,0**	2x zestaw "Z9"	HALL (PARTER) SUFIT
40	–	REZERWA	
41	–	REZERWA	
		DO SZC	–1.4
		MAGISTRALA EIB DO TABLICY T19R	0.12 – SZATNIA
		MAGISTRALA EIB DO TABLICY TS1.2	0.2 – HALL KASOWY

Pi = 24,4 kW

Po = 17,1 kW

EL-BIM Sp. z o.o.
31-213 Kraków ul. Turystyczna 6/29
tel. +48 603 637 508; +48 603 637 560
e-mail: biuro@elbim.tech

Uzupełnienie dokumentacji projektowej dla prac remontowych dotyczących usunięcia usterki "Nawiewu zimnego powietrza" do budynków "C" i "D" oraz przebarwień na suficie bud. "D" Opery Krakowskiej przy ul. Lubicz 48 w Krakowie

Temat projektu: INSTALACJE ELEKTRYCZNE I SŁABOPRĄDOWE

Treść rysunku: Schemat ideowy tablicy rozdzielczej T18R

Projektował: mgr inż. Jan Wachacki	Upr. nr 120/97	Data: 05.2025	Skala: –
Sprawdził: mgr inż. Bożena Paluchowska	Upr. nr 324/81	Nr rys.: PW_5/25/E.05	Nr ark. 2/2
			Rewizja: 00